科视全新日初系列放映机 CP2411-RBe

小银幕影厅 | 精品影院 | 放映室

符合DCI标准且具有高性价比的高级放映机，采用激光光源，面向宽度可达14米的银幕

2K 11K

主要特征：

- **电子色彩会聚** – 实现整幅画面完美的像素对齐
- **向后兼容** – 兼容现有科视Christie附件和镜头
- **易于操作** – 增加了基于提升用户体验的界面，用于播放、排片和内容管理
- **合理的价格，卓越的性能** – 消除了灯泡成本。激光二极管具有更高的光学效率
- **超低功耗待机** – 投影机在休眠模式下的功耗低于3W
- **经久耐用的光源** – 可在50,000小时内提供稳定的光输出和始终如一的色彩性能

CineLife+™

优异的电子平台帮助保持始终如一的性能

LAMPTOLASER.COM

灯泡式投影和激光投影技术对比

christiedigital.com/cinema

创新每一帧™

规格		Christie CP2411-RBe
亮度	标称	• 最高11,000 DCI流明
	使用寿命	• >50,000小时（<25°C环境温度）[1]
对比度		• 2000:1（全画面 白/黑）
数字微镜器件		• 0.69″ S2K 3-chip DMD DLP Cinema® • 2048 x 1080像素（2K）
色域		• >DCI-P3
电子平台		• 科视Christie CineLife+™ 2K系列（兼容其它品牌Series 2 IMB）[2] • HDMI 2.0 x 2 • 1G以太网 x1 • 远程UI • 电子色彩会聚（ECC）
噪声水平		• 标称值51 dBA @ 25°C[3]
镜头架配置		• 全电动智能镜头系统（ILS™）
镜头		• 1.2 - 1.72 / 1.33 - 2.1 / 1.62 - 2.7 / 2.09 - 3.9 / 0.83 -1.2（即将推出）
输入电路电压		• 单相200-240V
休眠模式		• <3W
功耗		• 1169W
激光等级		• 1 类-风险组 3
自动化		• GPIO/健康状态接口（RJ-45）：x7 继电器驱动 GPO（输出），x3 光隔离 GPI(输入)，x1 “放映机健康”状态-继电器驱动输出 • 基于“以太网串行连接”的自动化
重量		• 实际安装：62kg 最大重量
大小（不包括镜头）	尺寸（长x宽x高）	• 696 x 688 x 404mm
配件		• 安装底座 • 触摸屏控制器（可选）

[1] 取决于每个安装特定的变量。请参见科视Christie的激光器最佳实践指南获取详细信息。

[2] 支持科视Christie IMB-S4和传统Series 2 IMB。可根据要求提供支持的版本列表。

[3] 可能适用具体工作条件。

[4] 典型功耗可能受到环境条件的影响。可能会发生变化。

正视图

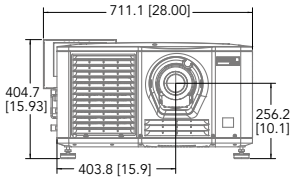

侧视图

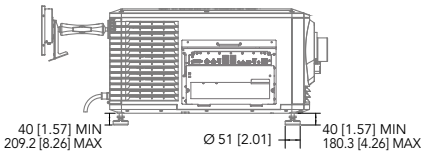

俯视图

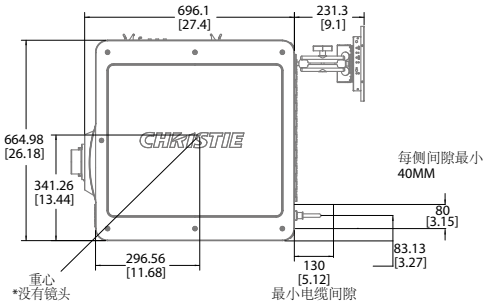

侧视图

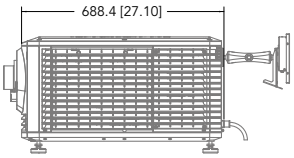

公司办事处

科视Christie数字系统美国公司
赛普拉斯
电话: +1 714-236-8610

科视Christie数字系统公司加拿大公司
基奇纳
电话: +1 519-744-8005

全球办事处

澳大利亚
电话: +61 (0) 7 3624 4888

巴西
电话: +55 11 3181-2952

中国(北京)
电话: +86 10 6561 0240

中国（上海）
电话: +86 21 6030 0500

中国 (深圳)
电话: + 86 755 3680 7000

哥伦比亚
电话: +57 (315) 652-9620

德国
电话: +49 221 99 512-0

印度
电话: +91 (080) 6708 9999

墨西哥
电话: +52 (55) 47441791

新加坡
电话: +65 6877 8737

韩国
电话: +82 2 702 1601

西班牙
电话: +34 91 633-9990

阿拉伯联合酋长国
电话: +971 (0) 4 503 6800

英国
电话: +44 (0) 118 977 8000

美国 (亚利桑那州)
电话: +1 602 943 5700

美国 (德克萨斯州)
电话：+1 469-757-4420

关注科视电影微信，
了解更多!

有关最新的规格信息，请访问christiedigital.cn

版权 2024 Christie Digital Systems USA, Inc. 保留所有权利。我们在加拿大安大略省基齐纳和中国深圳的制造中心均已获得 ISO 9001:2015 质量管理体系认证。所有品牌名称和产品名称均为其各自持有者的商标、注册商标或商品名。“Christie” 是Christie Digital Systems USA, Inc. 在美国和某些其他国家注册的商标。DLP® 和 DLP 标志是德州仪器公司的注册商标。性能规格为典型值。因持续研发，规格或变更，不再另行通知。

CD4559-CP2411-RBe-Datasheet-June-24-CN